Big Dutchman®

CALLMATIC 2

Počítačem řízený krmný automat
pro skupinově chované prasnice

CALLMATIC 2 – krmný systém pro prasnice chované ve skupinách

Krmný automat CALLMATIC 2 od firmy Big Dutchman je systém pro krmení prasnic chovaných ve skupinách. Použitím tohoto systému se ideálním způsobem spojí přednosti skupinového chovu a individuálního krmení přizpůsobeného jednotlivému zvířeti.

Pro prasnice znamená skupinový chov větší volnost pohybu, lepší kondici a robustnost.
Individuální krmení představuje kontrolovatelné přidělování krmiva, přesně přizpůsobené stavu prasnice. Kromě toho je zde možnost automatické selekce.

Pomocí krmného automatu CALLMATIC 2 je možné realizovat skupinový chov prasnic s individuálním krmením (suché nebo tekuté krmivo)

Jak funguje počítačem řízený automat CALLMATIC 2?

Každá prasnice je označena transponderem, který je upevněn v uchu prasnice. Vstoupí-li prasnice do dveří krmné stanice, které jsou v prázdném stavu otevřeny, předá magnetický senzor signál řízení a dá tím podnět k okamžitému uzavření vstupních dveří. Současně je prostřednictvím dalšího senzoru uvolněna oblast koryta a prasnice je identifikována přes anténu.

Má-li prasnice na krmivo nárok, je dávkováno do koryta. Když přidělenou krmnou dávku přijme, koryto se automaticky uzavře. Pokud nemá na krmivo nárok, koryto zůstane uzavřeno. Se zpožděním se otevře vstupní branka, další prasnice může vstoupit do stanice a vytlačit prasnici předchozí.

Přednosti

- Chov velkých skupin o počtu max. 60 prasnic na jeden automat = výkonný a danému druhu odpovídající system chovu;
- Individuální krmení – suché nebo tekuté – všech prasnic v souladu s jejich aktuálním stavem = lepší kondice, více zdravých selat na prasnici;
- Stanice je vybavena uzavřenými bočními stěnami = každá prasnice se může v klidu nažrat;
- Pneumatické otevírání dveří, v prázdném stavu jsou dveře otevřené = snadnější návyk pro mladé prasnice;
- Stavebnicový systém – stanici lze přizpůsobit konkrétním provozním podmínkám;
- Vhodný i pro přestavbu starých stájí, malá potřeba místa.

Uzavřené stěny variabilní délky

Vyspělá technika a vysoká funkčnost

- Snadné přizpůsobení stavebním podmínkám a stavebnicový systém umožní transport každými stájovými dveřmi;
- Nerezové koryto, žádné rohy s nečistotami, snadno čistitelné;
- Automatická selekce;
- Značení barvou (na přání);
- Rozpoznání říje (na přání);
- Velmi přesné dávkování krmiva = nedochází k nechtěnému dosypávání krmiva;
- Zásobník pro přídavné látky do krmiva, např. minerální látky (na přání);
- Stabilní konstrukce, kovové části podlahy z nerezu;
- Nouzové otevírání stanice pomocí výkyvných bočních stěn.

Nerezové koryto se sklápěcím krytem

Řízení počítačem – spolehlivost a snadná obsluha

MC 99 NT od Big Dutchman je vyspělý a flexibilní krmný počítač, který se vyznačuje snadnou obsluhou a vysokou funkčností. Představuje zcela samostatně pracující systém, který může být rozšířen v souladu s požadavky zákazníka. Spravovat lze současně až 24 automatů = nákladově výhodné řešení.
Přes sériová rozhraní lze připojit například osobní počítač, ruční čtečku nebo dokonce externí míchací počítač (MC 99). Data mohou být zadávána přes velkou klávesnici přímo na MC 99 NT nebo přes osobní počítač v kanceláři.

Kompletní kontrola a bezproblémový průběh krmení

Nejdůležitějšími charakteristikami výkonu řízení za použití počítače jsou:

- datová paměť až pro 1800 prasnic (např. datum ustájení, předpokládaný termín oprasení);
- až 5 volně programovatelných křivek krmení;
- volitelný počátek krmení, rychlost dávkování a doby dalšího krmení;
- nové prasnice lze snadno doplnit, pouze zadáním čísla prasnice a křivky krmení;
- pro další zpracování a vyhodnocení dat lze integrovat programy řízení;
- při selekci lze vkládat počet prasnic, zvířata se u východu počítají;
- označení pro selekci barevné;
- kalendář prasnic;
- na přání lze dodat ruční čtečku, jako pomůcku pro práci v kotci.

Identifikace zvířat s vysokou jistotou rozpoznání

Identifikace prasnic a záznam dat probíhá přes transponder, který je do ucha prasnice umístěn pomocí speciálních kleští. Tento pasivní vysílač pracuje bez baterie. Pro identifikaci prasnice se v oblasti koryta nachází anténa. Do kotce pro kance lze za účelem rozpoznávání říje prasnic nainstalovat přídavnou anténu.

Malá a lehká ušní známka pro rychlý přenos dat

CALLMATIC 2 – jako počítačem řízené suché krmení

V každé krmné stanici se nachází pro každý druh krmiva jeden zásobník (maximálně 2). Tyto jsou zásobovány z příslušných sil na krmivo.
V poslední krmné stanici oběhu krmiva se v zásobníku nachází senzor. Je-li dosaženo minimální hladiny krmiva, vyšle senzor signál a následuje další plnění zásobníků.

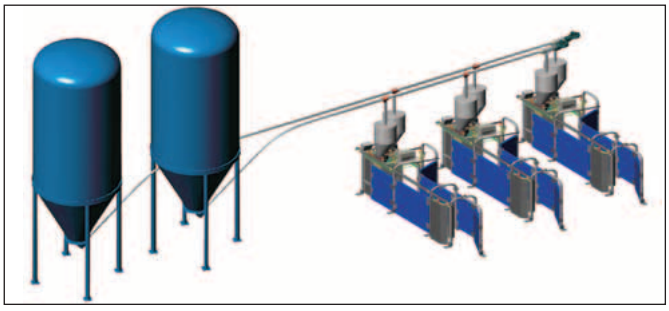

Funkční schéma počítačem řízeného krmení

Je-li již v místě pro krmení jiných zvířat nainstalováno počítačem řízené zařízení pro krmení suchým krmivem DRY EXACT, lze jednotlivé zásobníky plnit krmivem i individuálně. Pak překontroluje počítač senzory v každém zásobníku. Je-li dosaženo minimální hladiny krmiva, je v míchací nádrži namícháno předepsané množství krmiva a vydávkováno.

Přípravna krmiva DRY EXACT s míchací nádrží

CALLMATIC 2 – jako počítačem řízené tekuté krmení

Obzvláště ekonomické je počítačem řízené krmení prasnic tekutým krmivem tehdy, když jsou již jiná prasata krmena nainstalovaným zařízením HYDROMIX, protože počítač krmného zařízení CALLMATIC 2 může komunikovat s počítačem systému tekutého krmení HYDROMIX. To znamená, že krmná stanice objedná u zařízení HYDROMIX dávku krmiva, které je smícháno a přečerpáno do krmného zásobníku.

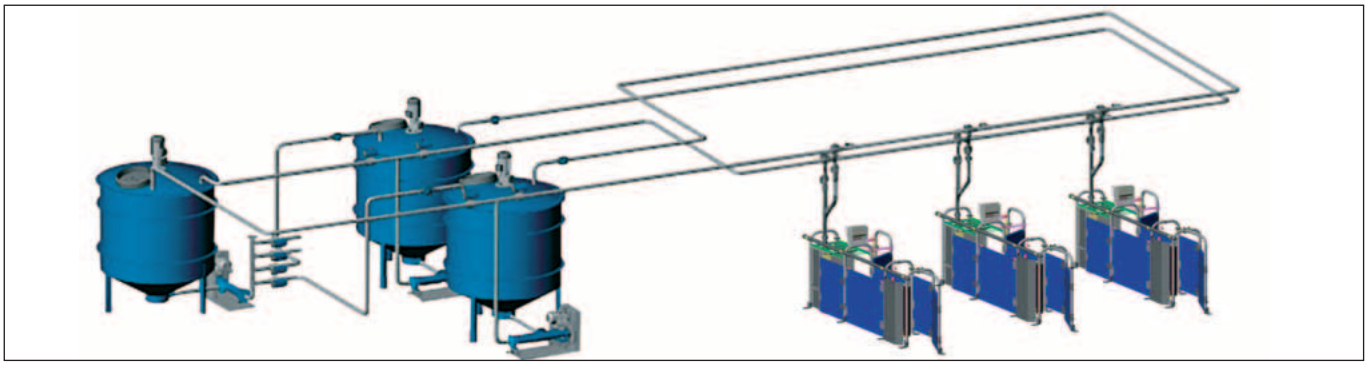

Schéma počítačem řízeného tekutého krmení při zkrmování dvou druhů krmiva

Tekuté krmivo cirkuluje přes systém potrubí, které je nainstalováno nad krmnými stanicemi. Je-li identifikována prasnice, která má nárok na krmivo, otevře se příslušný ventil, naplní dávkovací jednotku a toto množství krmiva se ihned vyprázdní do koryta. Tento postup se opakuje tak dlouho, až prasnice obdrží svůj předepsaný příděl krmiva.
Senzor v zásobníku krmné stanice signalizuje, že je zásobník prázdný a že je nutno namíchat novou dávku.
Při použití druhého zásobníku a dalšího potrubí je také možné zkrmovat dva různé druhy krmiva.

HYDROMIX a 2 zásobníky pro krmení dvou druhů krmiva

Centrální selekce – cenově příznivé řešení pro skupiny prasnic

Obzvláště ve velkých dynamických skupinách je selekce jednotlivých prasnic stále se opakující práce, která je bez technické pomoci těžko zvládnutelná. Proto nabízíme jako alternativu selekčního kotce ke každé krmné stanici možnost centrální selekce – až pro 300 prasnic ve skupině.
Důležité pro optimální funkci je správné rozmístění ve stáji. Existují různé možnosti, které jsou v závislosti na půdorysu stáje, velikosti skupiny a způsobu ustájení (s nebo bez slámy). Až 6 krmných stanic může mít jeden společný selekční kotec. Toto poměrně levné řešení je i co se týče celkového plánu stáje velmi flexibilní systém.

Varianta ustájení s centrální selekcí

1 část kotce pro ležení s nastlanou slámou
2 zaroštovaná část
3 selekční jednotka
4 centrální selekční kotec
5 kotec pro kance
6 kotec pro mladé prasnice
7 individuání kotce
8 servisní místnost

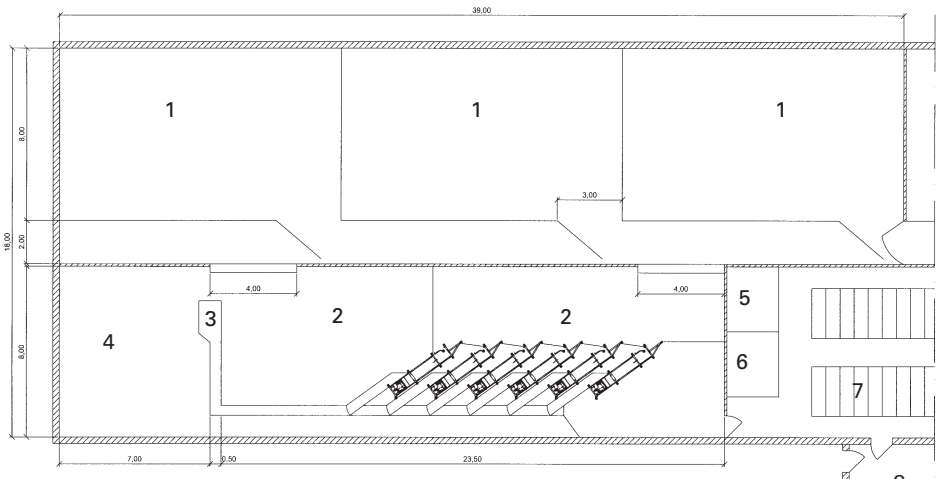

WinPig – ideální řídící program

Big Dutchmanen doporučený program WinPig firmy AgroSoft® je řídící program vyvinutý speciálně pro chov prasnic. Díky různým nástavbám umožňuje WinPig velký počet variabilních výstupních analýz – může být přizpůsoben individuálním požadavkům uživatele.

Přes propojení krmnéhu automatu na krmný počítač nebo ručního terminálu je zaručen permanentní přenos dat. Balíček tohoto programu obsahuje vedle nejrůznějších týdenních karet, kontrolních listů a seznamů také inovovanou grafickou 3D analýzu a různé moduly zdravotních a provozních analýz. Důležitá data nejsou jen označena barevně, ale program současně poukáže na nejlepší, nebo nejhorší hodnoty různých zvířat. WinPig se vyznačuje jednoduchou obsluhou a je tím uživatelsky nenáročný.

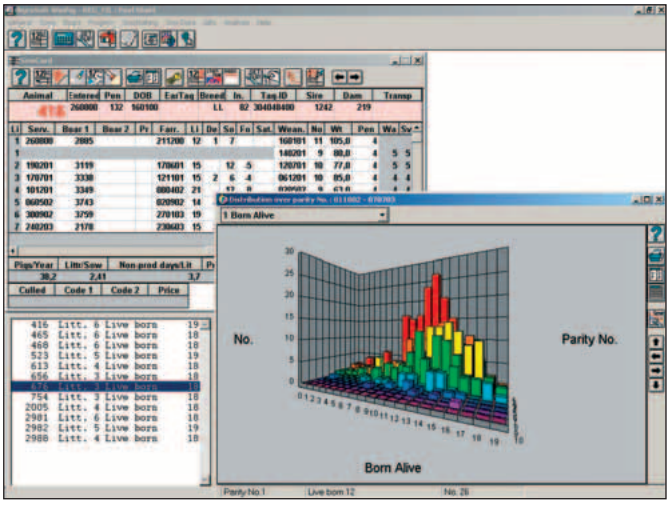

Varianty ustájení a potřeba místa pro použití krmného automatu CALLMATIC 2

1. Březárna – 2 krmné stanice

- vhodné pro 100 až 120 prasnic;
- bez použití slámové podestýlky;
- dostačující volný prostor před stanicí;
- napájení je nainstalováno v oblasti určené pro pohyb (10-12 prasnic/1 napáječku);

Legenda

1 kotce pro ležení
2 oblast určená pro pohyb s roštovou podlahou
3 selekční a seznamovací kotec, roštová podlaha
4 selekční kotec s roštovou podlahou
5 krmná stanice

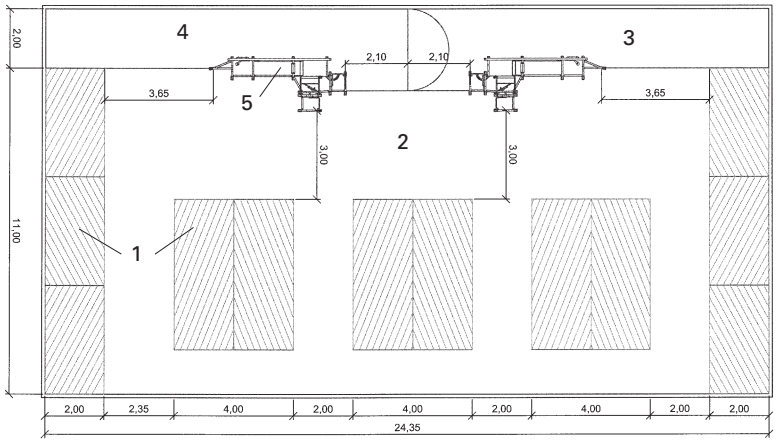

2. Březárna – 4 krmné stanice

- vhodné pro 200 a 240 prasnic;
- plochy pro ležení nastlané;
- oddělení oblasti pro ležení a pohyb;
- dostačující volný prostor před stanicí;
- napájení je nainstalováno v oblasti určené pro pohyb (10-12 prasnic/1 napáječku)

Legenda

1 oblast pro ležení
2 oblast určená pro pohyb s roštovou podlahou
3 selekce v chodbě s roštovou podlahou
4 krmná stanice

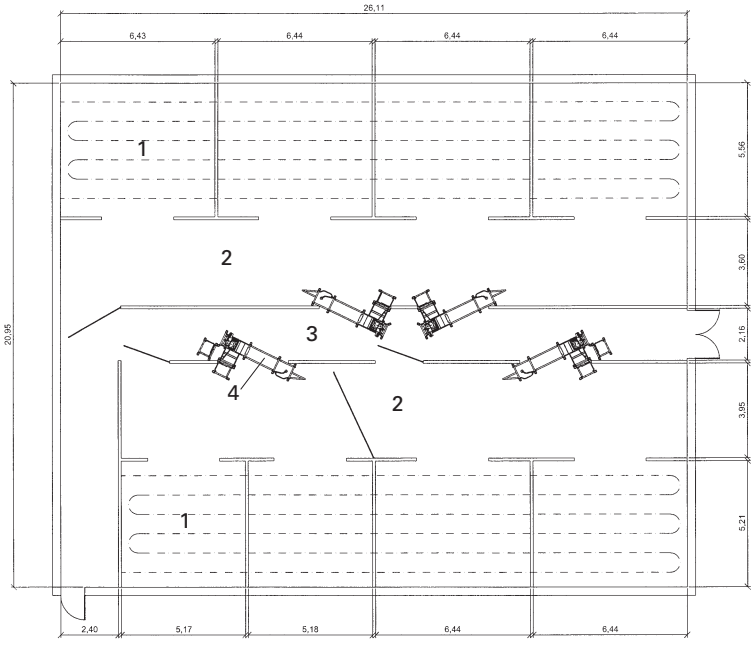

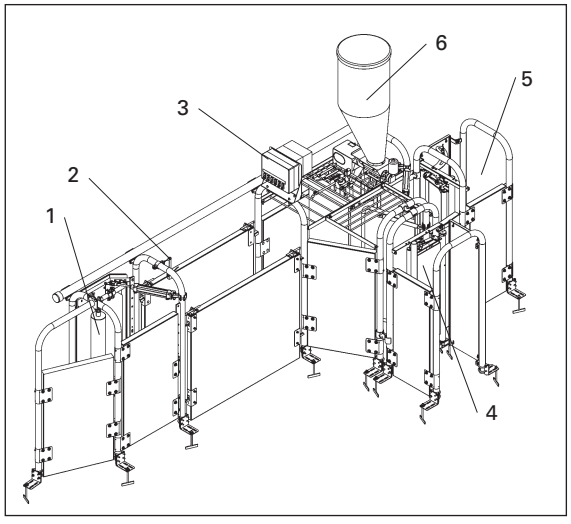

Legenda

1 vstupní branka
2 čidlo vstupu
3 řídící skříň a manuální ovladač
4 výstupní branka
5 výstup pro selekci
6 zásobník krmiva

CALLMATIC 2 lze nainstalovat do nejrůznějších půdorysů budov a je velmi vhodný pro využití starých stájí. Nechte se našimi odborníky podrobněji informovat o všech možnostech, které vám může technologie Big Dutchman nabídnout pro úspěšný chov prasnic.
Tento systém chovu odpovídá v plném rozsahu zákonným předpisům pro chov březích prasnic.

Big Dutchman Pig Equipment GmbH
P.O.Box 1163 • 49360 Vechta • Germany
Tel. +49(0)4447-801-0 • Fax +49(0)4447-801-237
www.bigdutchman.de • E-Mail: big@bigdutchman.de

Technické změny jsou vyhrazeny. CZ 4/2005